| 改定 | 年　月　日 | 記号 | 変更内容 | 担当者 |
|---|---|---|---|---|
| | | | | |
| | | | | |
| | | | | |
| | | | | |

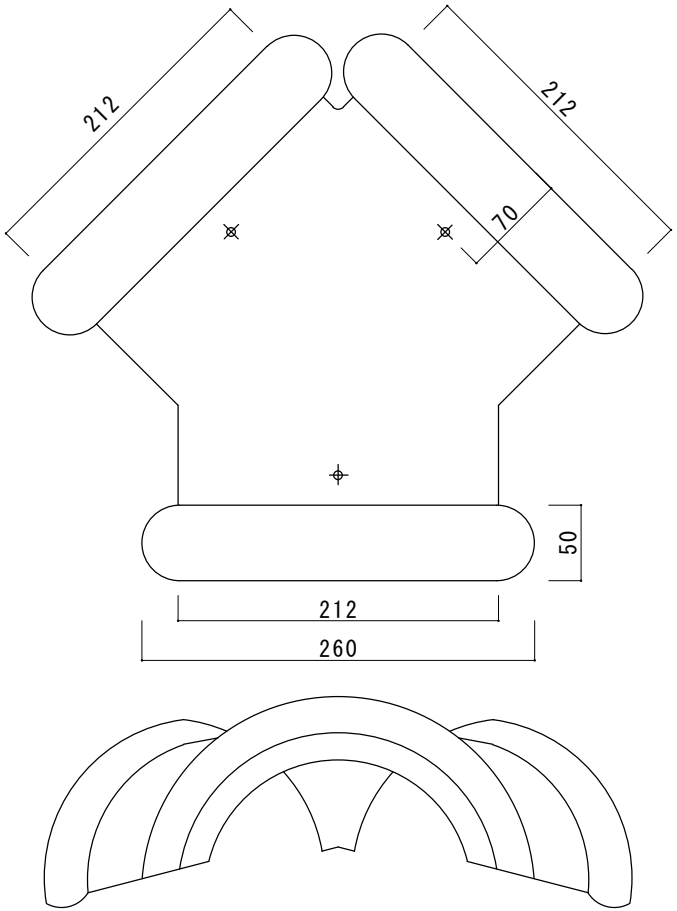


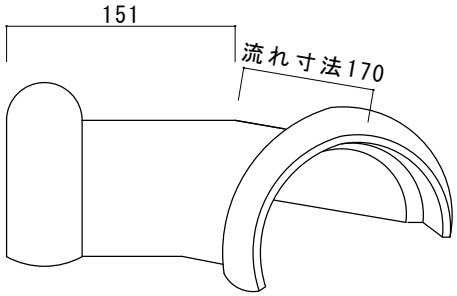


| 新東株式会社 | 承認 | 設計 | 作成日　H17.6.23 | 尺度 | 図面名称 | 合否判定基準 |
|---|---|---|---|---|---|---|
| | 古橋 | 石川 | 改定日 | 1/5 | セラム　２１　七寸丸三つ又 | 色：桟瓦の限度見本に準ずる<br>寸法許容差：±4.0mm |