改定	年　月　日	記号	変更内容	担当者

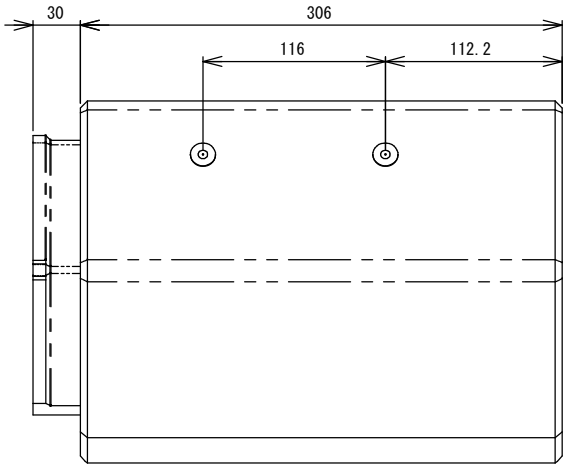

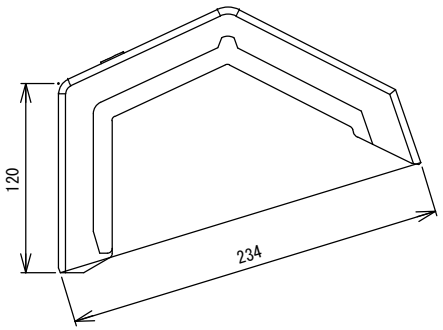

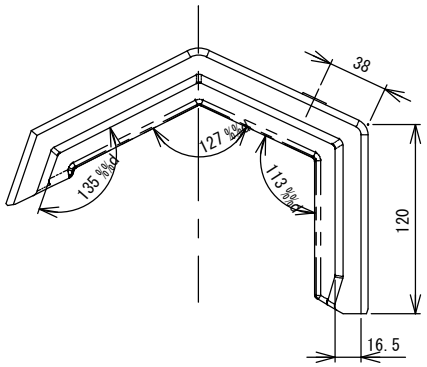

新東株式会社	承認	設計	作成日　H29.07.10	尺度	図面名称	合否判定基準
	石川	石川	改訂日	1/4	TM片流棟瓦（紐無し）	色：桟瓦の限度見本に準ずる 寸法許容差：±4mm