改定	年　月　日	記号	変更内容	担当者

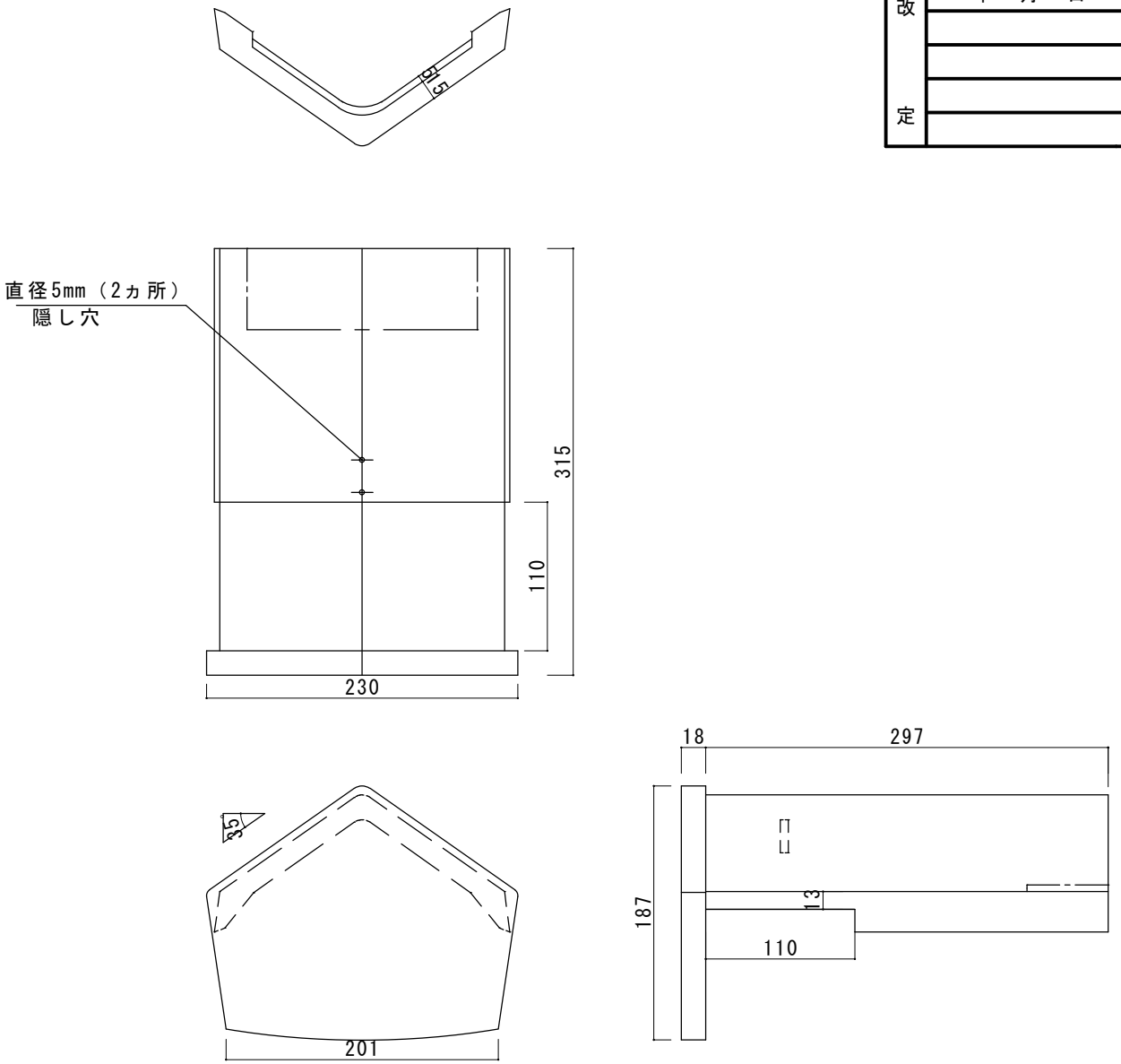

新東株式会社	承認	設計	作成日　H17.6.27	尺度	図面名称	合否判定基準
	石川	石川	改定日	1/5	セラム　ストレート切妻巴（玉口無し）エグリ有	色：桟瓦の限度見本に準ずる 寸法許容差：±4.0mm