改定	年　月　日	記号	変更内容	担当者

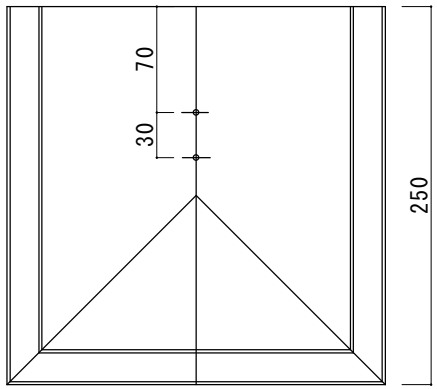

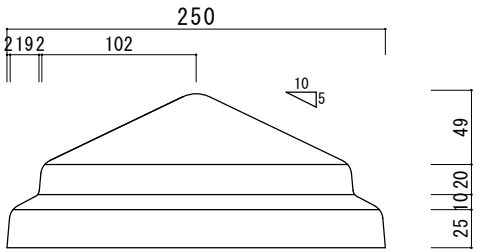

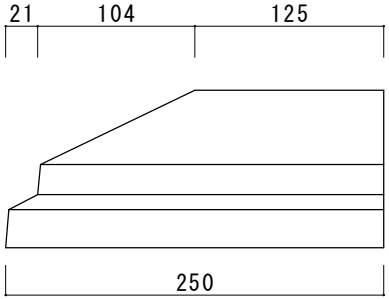

新東株式会社	承認	設計	作成日　H17.6.22	尺度	図面名称 セラム　寄棟巴（ＳＧ）（玉口無し）エグリ無	合否判定基準
	石川	石川	改定日	1/5		色：桟瓦の限度見本に準ずる
						寸法許容差：±4.0mm